ドコモカップ福岡県学童2011　福岡市大会
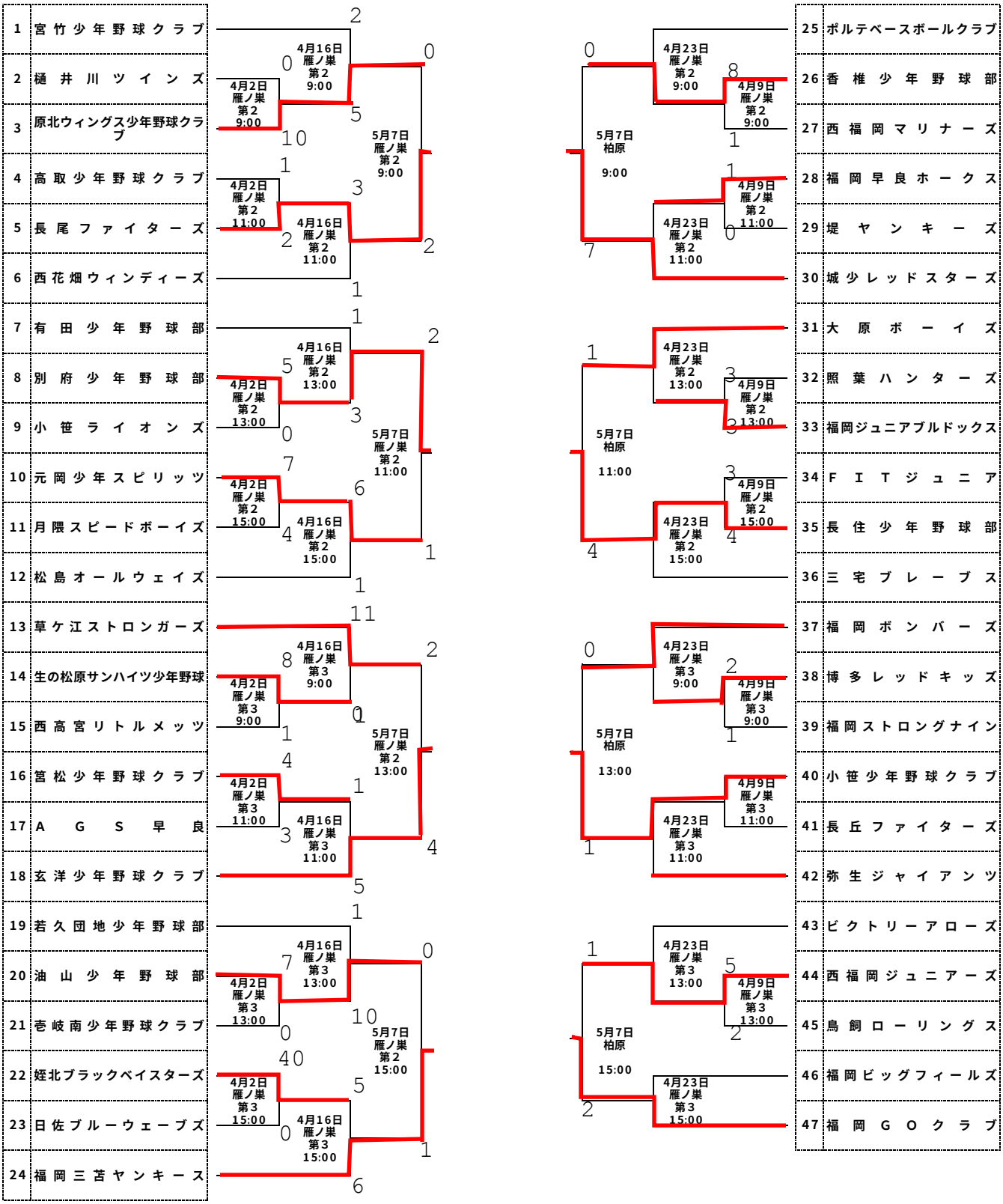
主催	全日本軟式野球連盟福岡市支部
後援	福岡市，福岡市教育委員会，福岡市体育協会，西日本新聞社
協賛	マルエスボール㈱
期日	２０１１年４月２日（土），９日（土），１６日（土），５月７日（土），１５日（日）
試合開始時刻	第一試合　９：００，第二試合　１１：００，第三試合　１３：００，第四試合　１５：００
会場	１日目（４月　２日）　雁ノ巣第２野球場，雁ノ巣第３野球場
	２日目（４月　９日）　雁ノ巣第２野球場，雁ノ巣第３野球場
	３日目（４月１６日）　雁ノ巣第２野球場，雁ノ巣第３野球場
	４日目（４月２３日）　雁ノ巣第２野球場，雁ノ巣第３野球場
	５日目（５月　７日）　雁ノ巣第２野球場，柏原球場
	６日目（５月１４日）　柏原中央公園野球場，東油山野球場